S=1:10

DP-1W-1600-DB-KP

（距離標付 土中式 ダークブラウン）

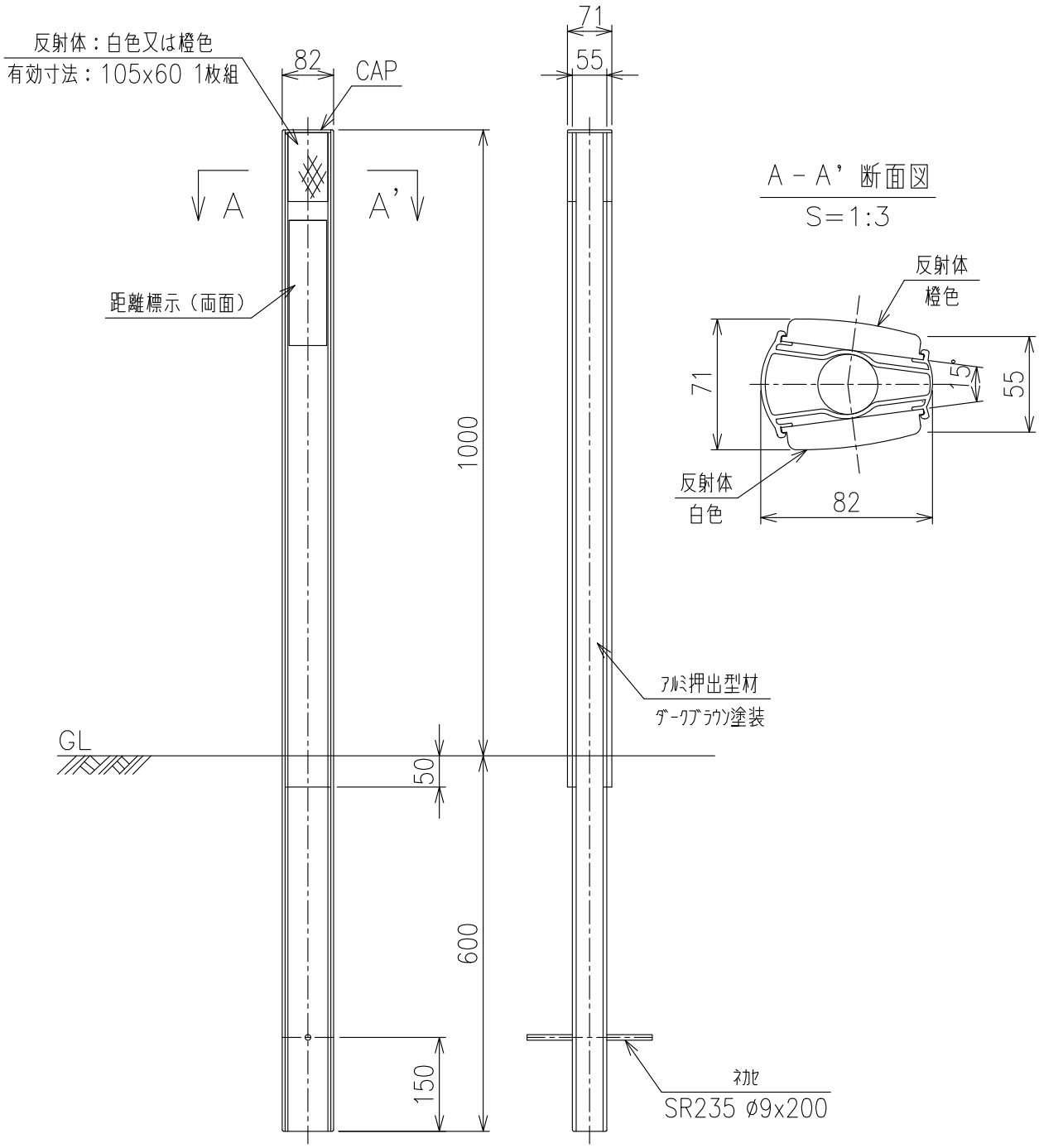

株式会社カシムラ