DSN-YY-H

（両面式　φ60．5用）

設　置　図

S=1:20

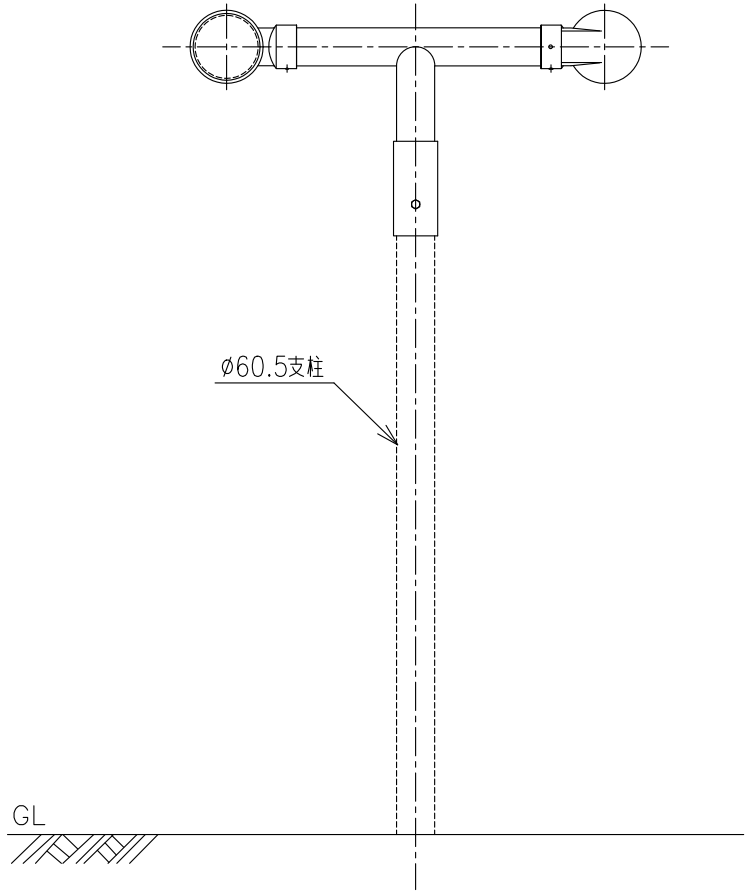

詳　細　図

S=1:10

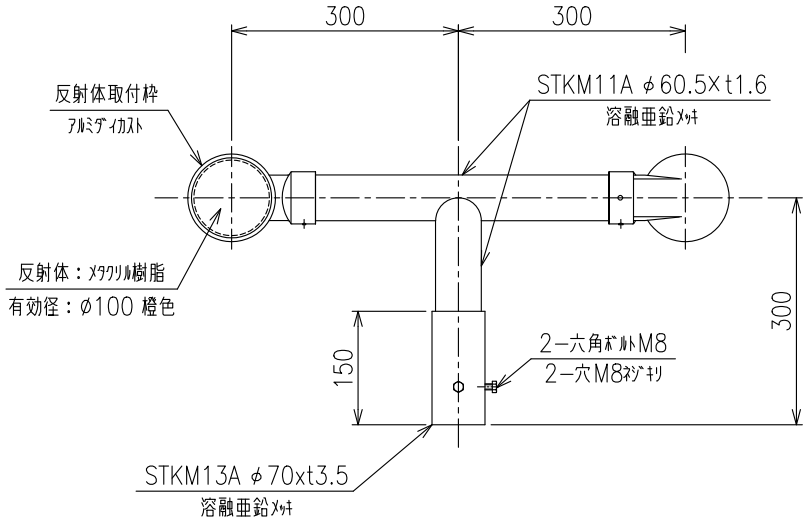

株式会社カシムラ